INSTRUCTION MANUAL

MSR®
MOUNTAIN SAFETY RESEARCH®

WHISPERLITE™ STOVE

Retain these instructions for future reference.

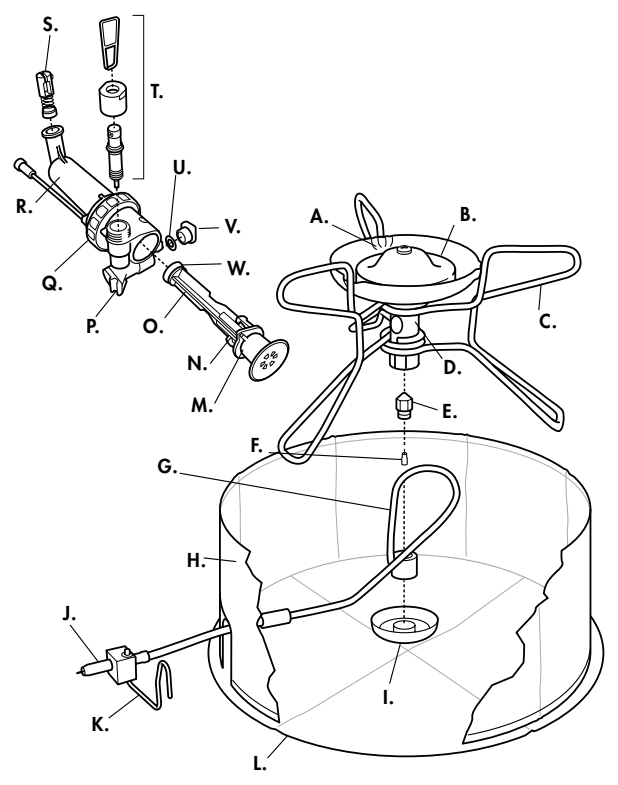

⚠ GEFAHR

NUR ZUR VERWENDUNG IM FREIEN

KOHLENMONOXIDGEFAHR

Dieser Kocher kann geruchloses Kohlenmonoxid erzeugen.

Das Verwenden des Kochers in einem geschlossenen Raum kann tödliche Folgen haben.

Verwenden Sie diesen Kocher niemals im Wohnwagen, im Zelt oder Vorzelt, im Auto, in Gebäuden oder anderen geschlossenen Räumen.

ZU IHRER SICHERHEIT

Lagern oder verwenden Sie kein Benzin oder andere Flüssigkeiten mit entflammbaren Dämpfen in der Nähe von Kochern.

KOHLENMONOXID-, FEUER- UND EXPLOSIONSGEFAHR

Das Verwenden von Kochern und Brennstoff birgt ernsthafte Gefahren. Unbeabsichtigt verursachtes Feuer, Explosionen und falsche Verwendung können Sachschäden und schwere Verbrennungen bis hin zum Tod verursachen. Sie sind für Ihre eigene Sicherheit und die Sicherheit der Mitreisenden in Ihrer Gruppe verantwortlich. Handeln Sie verantwortungsbewusst und lesen Sie sich diese Anleitung sorgfältig durch. Machen Sie sich mit dem Kocher vertraut, bevor Sie die Brennstoffflasche anschließen. Bewahren Sie diese Anleitung auf, um später darin nachschlagen zu können.

Dieser Kocher ist ein leichtes und kompaktes Gerät. Er ist AUSSCHLIESSLICH für das Kochen von Wasser oder Mahlzeiten IM FREIEN vorgesehen. Verwenden Sie ihn niemals für einen anderen Zweck. Das Kochen im Freien ist mit mehr Gefahren verbunden als das Kochen zuhause. Bitte informieren Sie sich bei Ihrem örtlichen Outdoor-Fachgeschäft näher über das Kochen im Freien. Holen Sie sich vor Ihrer Unternehmung im Freien fachkundigen Rat.

Halten Sie sich an die folgenden Sicherheitshinweise:

- Überprüfen Sie die Dichtungen zwischen dem Kocher und der Brennstoffflasche auf festen Sitz und ordnungsgemäßen Zustand bevor Sie den Kocher an den Zylinder anschließen. Verwenden Sie den Kocher nicht, wenn er undichte oder beschädigte Dichtungen aufweist.
- Halten Sie ausreichenden Abstand zwischen Kocher bzw. Brennstoffflasche und anderen Wärmequellen. Ein Überhitzen der Brennstoffflasche kann zu einer Explosion oder zum Austreten von Brennstoff sowie zu schweren Verbrennungen oder zum Tod führen.
- Beachten Sie sämtliche Warnhinweise zur Verwendung und Lagerung von Brennstoffflaschen.
- Zerlegen Sie den Kocher nur gemäß und im Rahmen dieser Gebrauchsanleitung. VERÄNDERN SIE NICHTS AM KOCHER. Durch das nicht vorschriftsgemäße Zerlegen oder Verändern des Kochers verfällt die Garantie. Zudem entstehen möglicherweise gefährliche Situationen, die Feuer, Verbrennungen, schwere Verletzungen oder sogar den Tod zur Folge haben können.
- Verwenden Sie den Kocher nicht, wenn Teile fehlen oder beschädigt sind. Verwenden Sie keine Ersatzteile, die nicht speziell für Ihr Kochermodell geeignet sind. Durch die Verwendung des Kochers mit fehlenden oder beschädigten Teilen oder mit Teilen, die nicht speziell für Ihr Kochermodell geeignet sind, entstehen möglicherweise gefährliche Situationen, die Feuer, Verbrennungen und schwere Verletzungen zur Folge haben und sogar tödlich sein können.

Cascade Designs, Inc. gewährt lediglich eine Garantie für die Verwendung von korrekt dimensioniertem Kochgeschirr der Marke MSR®. Die Verwendung von Kochgeschirr einer anderen Marke erfolgt auf eigene Gefahr.

WHISPERLITE™ ANLEITUNG

⚠ GEFAHR Verwenden Sie den Kocher nicht: (1) wenn Sie diese Gebrauchsanleitung noch nicht gelesen und vollständig verstanden haben; (2) wenn Sie nicht bereit sind, einen brennenden und/oder heißen Kocher ständig zu überwachen; (3) wenn Brennstoff austritt; oder (4) wenn Sie bemerken, dass der Kocher nicht in einwandfreiem Zustand ist oder die Umgebung so beschaffen ist, dass die Verwendung des Kochers mit offener Flamme gefährlich ist. Werden diese Anweisungen nicht befolgt, kann eine Situation entstehen, die zu Feuer, Verbrennungen, schweren Verletzungen oder gar zum Tod führt.

KOCHERTEILE

A. Nocken für Topfhalter/Standbeine
B. Brennerkopf
C. Topfhalter/Standbeine
D. Mischerrohr
E. Düse
F. Düsennadel
G. Generatorschlauch
H. Windschutz
I. Brennertopf
J. Ende der Brennstoffleitung (Messing)
K. Haltebügel
L. Wärmereflektor

KOMPONENTEN DER BRENNSTOFFPUMPE

M. Tauchkolbenmuffe
N. Lappen der Pumpenkolbenmuffe
O. Tauchkolben
P. Brennstoffpumpennut
Q. Pumpendichtung
R. Pumpenkörper
S. Rückschlagventil
T. Regelventilbaugruppe
U. O-Ring der Brennstoffleitung
V. Brennstoffleitungsmuffe
W. Pumpenlager

BRENNSTOFFANGABEN Der WhisperLite™ Kocher wird nur mit Reinbenzinen verwendet.

Für eine optimale Leistung verwenden Sie bitte das MSR® SuperFuel™ (Reinbenzin). Es bietet die höchste Qualität für den Kocher. Verwenden Sie ausschließlich bleifreies Benzin. Die Verwendung von anderem Brennstoff als MSR-SuperFuel-Reinbenzin kann schnell zur Verstopfung des Kochers führen und häufiges Reinigen der Düse und der Brennstoffleitung erfordern. Bleifreies Autobenzin verringert die Lebensdauer des Kochers. Die Verwendung des Kochers mit Brennstoffprodukten anderer Hersteller ist nicht empfehlenswert.

Weitere Informationen über Brennstoffbezeichnungen und den sicheren Transport des Kochers finden Sie auf www.msrgear.com.

WARTUNG DES CAMPINGKOCHERS

Ablagerungen in der Düse und der Brennstoffleitung verringern den Brennstoffdurchfluss und beeinträchtigen die Kocherleistung. Geringe Ablagerungen in der Düse können normalerweise mit der Düsennadel beseitigt werden. Hartnäckigere Ablagerungen erfordern möglicherweise eine gründlichere Reinigung von Düse und Brennstoffleitung. Führen Sie mindestens die folgenden Wartungsarbeiten jährlich bzw. bei jeder Pumpenwartung durch.

REINIGUNG DER DÜSE MIT DÜSENNADEL
1. Schließen Sie das Regelventil der Pumpe und lassen Sie den Kocher fünf Minuten abkühlen. 2. Schütteln Sie den Kocher auf und ab. Die Düsennadel in der Düse sollte klappern. **3. Heizen Sie den Kocher vor und zünden Sie ihn an.** Wird die Leistung hierdurch nicht verbessert, führen Sie die Anleitung unter „Reinigen der Düse und der Brennstoffleitung" durch.

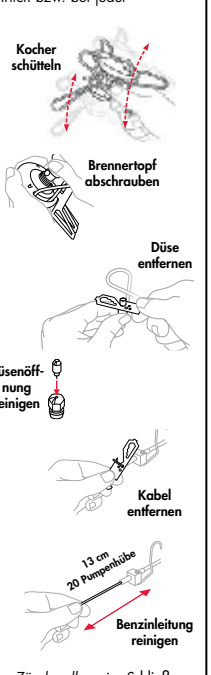

REINIGUNG DER DÜSE UND DER BRENNSTOFFLEITUNG
1. Klappen Sie die Topfhalter/Standbeine ein. 2. Schrauben Sie den Brennertopf ab und entfernen Sie den Docht. 3. Halten Sie die Topfhalter/Standbeine zusammen. Ziehen Sie die Brennstoffleitung aus dem Mischerrohr. Lassen Sie die unbefestigte Brennstoffleitung um das Standbein gewickelt. **4. Schrauben Sie zum Zusammenhalt der Topfhalter/Standbeine den Brennertopf wieder auf. 5. Schrauben Sie die Düse mit dem Düsen- und Kabelwerkzeug ab.** *WICHTIG: Verbiegen Sie den Generatorschlauch nicht beim Lösen der Düse.* **6. Nehmen Sie die Düsennadel heraus und reinigen Sie damit die Düsenöffnung von oben oder von unten. 7. Reinigen Sie die Brennstoffleitung.** Entfernen Sie mit dem Düsen- und Kabelwerkzeug das Kabel von der Brennstoffleitung. Verwenden Sie bei festsitzenden Kabeln ggf. ein Schmiermittel (WD-40™, Pumpenlageröl, usw.). Stecken Sie das Kabel wieder vollständig in die Brennstoffleitung. Stecken Sie das Kabel ca. 13 cm weit hinein und ziehen Sie es wieder heraus. Wiederholen Sie diesen Vorgang 20 Mal. Wischen Sie das Kabel sauber. **8. Spülen Sie die Brennstoffleitung aus.** Entfernen Sie das Kabel. Stecken Sie die Brennstoffleitung in die Pumpe und in die Brennstofflasche und befestigen Sie den Haltebügel an der Brennstoffpumpennut. Erzeugen Sie mit ca. 15 Pumpenhüben Druck in der Brennstoffflasche. Öffnen Sie das Regelventil und spülen Sie die Brennstoffleitung mit vier Löffel Brennstoff aus. Fangen Sie den Brennstoff in einem geeigneten Gefäß auf. (Die Düse ist dabei entfernt.) **GEFAHR:** *Halten Sie einen Sicherheitsabstand zu Zündquellen ein.* Schließen Sie das Regelventil und entfernen Sie die Brennstoffleitung. Entsorgen Sie den Brennstoff nach Abschluss des Spülvorgangs. **9. Bauen Sie den Kocher wieder zusammen.** Wenn die Brennleistung sich nicht verbessert hat, wiederholen Sie die Anleitung unter „Reinigung der Düse und der Brennstoffleitung".

PUMPENWARTUNG

Mit der Zeit können O-Ringe austrocknen, brüchig werden oder einreißen. Schmutz, Hitze, Kälte, Reibung und Nutzungshäufigkeit wirken sich direkt auf die Lebensdauer aus. Überprüfen Sie die O-Ringe daher vor jeder Tour. Ersetzen Sie trockene, brüchige oder eingerissene O-Ringe umgehend. Unabhängig von ihrem Zustand sollten sämtliche O-Ringe jährlich ersetzt werden. Ersatz-O-Ringe und Pumpendichtungen sind im Annual Maintenance Kit (Jahreswartungskit) oder dem umfassenderen Expedition Service Kit enthalten, die bei MSR® Händlern erhältlich sind.

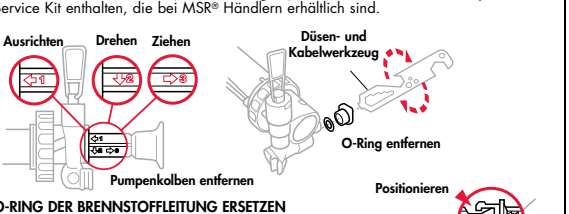

O-RING DER BRENNSTOFFLEITUNG ERSETZEN
1. Entfernen Sie den Pumpenkolben. Richten Sie ihn aus, drehen und ziehen Sie ihn heraus. **2. Entfernen Sie die Muffe der Brennstoffleitung und den O-Ring mit dem Düsen- und Kabelwerkzeug.** Entfernen Sie den O-Ring mit Hilfe des Endes der Brennstoffleitung oder einer Sicherheitsnadel. **3. Prüfen Sie den O-Ring und ersetzen Sie ihn ggf.** Ein roter Ersatz-O-Ring für die Brennstoffleitung ist im Lieferumfang enthalten. **4. Schmieren Sie das Pumpenlager.** Verwenden Sie hierzu einen Tropfen Pumpenlageröl oder ein beliebiges Mineralöl. **5. Setzen Sie den Pumpenkolben ein.** Umfassen Sie mit Daumen und Zeigefinger fest die mit **Pfeil 1** gekennzeichnete Stelle. Richten Sie die Lappen der Pumpenkolbenmuffe an den Löchern des Pumpenkörpers aus. Drücken Sie den Pumpenkolben/die Muffe in die Pumpe, bis er/sie einrastet.

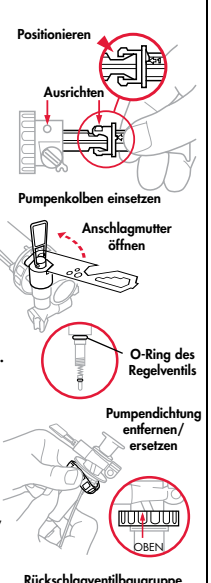

O-RING DES REGELVENTILS ERSETZEN
1. Öffnen Sie die Anschlagmutter um zwei Umdrehungen. 2. Öffnen Sie das Regelventil um sechs Umdrehungen. 3. Schrauben Sie die Anschlagmutter vollständig ab und entfernen Sie die Regelventilbaugruppe. 4. Prüfen Sie den O-Ring und ersetzen Sie ihn ggf. Entfernen Sie das Regelventil aus dem Schaft. Nehmen Sie die Anschlagmutter ab. Entfernen Sie den O-Ring mit einer Sicherheitsnadel.

PUMPENDICHTUNG ERSETZEN
Überprüfen Sie die Pumpendichtung und ersetzen Sie sie, falls sie beschädigt ist.

⚠ GEFAHR Vergewissern Sie sich bei Verwendung der Wartungskits von MSR, dass Sie die Pumpendichtung und keinen O-Ring verwenden. Legen Sie keinen weiteren O-Ring unter die Pumpendichtung. Durch das Hinzufügen eines weiteren O-Rings kann die Pumpe auslaufen und Feuer, Verbrennungen sowie schwere und sogar tödliche Verletzungen zur Folge haben.

RÜCKSCHLAGVENTIL REINIGEN
1. Drehen Sie die Rückschlagventilbaugruppe, um sie zu entfernen.
2. Reinigen Sie das Rückschlagventil und den Hohlraum.
3. Setzen Sie die Rückschlagventilbaugruppe wieder ein.

⚠ GEFAHR Zerlegen Sie den Kocher oder die Pumpe nur gemäß und im Rahmen dieser Anweisungen. Durch das nicht vorschriftsgemäße Zerlegen oder Verändern eines Kochers oder einer Pumpe verfällt die Garantie. Darüber hinaus entstehen hieraus möglicherweise gefährliche Situationen, die Feuer, Verbrennungen und schwere Verletzungen bis hin zum Tod verursachen können.

Verwenden Sie den Kocher bzw. die Pumpe nicht, wenn Teile fehlen oder beschädigt sind. Verwenden Sie keine Ersatzteile, die nicht speziell für Ihr Kochermodell geeignet sind. Durch die Verwendung des Kochers mit fehlenden oder beschädigten Teilen oder mit Teilen, die nicht speziell für Ihr Kochermodell geeignet sind, entstehen möglicherweise gefährliche Situationen, die Feuer, Verbrennungen und schwere Verletzungen zur Folge haben und sogar tödlich sein können.

GEBRAUCHSANLEITUNG DES WHISPERLITE™ KOCHERS

Um schwere oder tödliche Verletzungen zu vermeiden, verwenden Sie diesen Kocher erst, nachdem Sie ALLE Anweisungen und Warnhinweise in dieser Anleitung GELESEN UND VERSTANDEN haben und jederzeit BEFOLGEN.

Machen Sie sich mit den Teilen des WhisperLite-Kochers vertraut. Für einen ordnungsgemäßen Betrieb muss der Kocher vorgeheizt werden, damit der flüssige Brennstoff in den gasförmigen Zustand übergehen kann. Das Vorheizen des Kochers wird in **Schritt 3** beschrieben.

KOCHERTEILE

A. Nocken für Topfhalter/Standbeine
B. Brennerkopf
C. Topfhalter/Standbeine
D. Mischerrohr
E. Düse
F. Düsennadel
G. Generatorschlauch
H. Windschutz
I. Brennertopf
J. Ende der Brennstoffleitung (Messing)
K. Haltebügel
L. Wärmereflektor

KOMPONENTEN DER BRENNSTOFFPUMPE

M. Tauchkolbenmuffe
N. Lappen der Pumpenkolbenmuffe
O. Tauchkolben
P. Brennstoffpumpennut
Q. Pumpendichtung
R. Pumpenkörper
S. Rückschlagventil
T. Regelventilbaugruppe
U. O-Ring der Brennstoffleitung
V. Brennstoffleitungsmuffe
W. Pumpenlager

VORBEREITUNG DER BRENNSTOFFFLASCHE Der WhisperLite-Kocher wird nur mit Reinbenzinen verwendet. Siehe Brennstoffangaben.
1. Füllen Sie die Brennstoffflasche nur bis zur Füllmarke. Der Luftraum ist für die Ausdehnung des Brennstoffs erforderlich. **2. Führen Sie die Pumpe in die Brennstoffflasche ein und befestigen Sie sie. 3. Schließen Sie das Regelventil und betätigen Sie den Pumpenkolben (20 bis 30 Pumpenhübe).** Weniger Brennstoff erfordert mehr Pumpenhübe/Druck. Pumpen Sie, bis Sie einen festen Widerstand spüren. **4. Überprüfen Sie die Brennstoffflasche auf Lecks, bevor Sie die Flasche unter Druck setzen.**

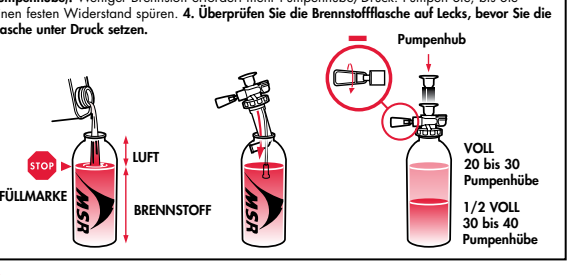

⚠ GEFAHR Verwenden Sie ausschließlich MSR® Brennstoffflaschen. Nicht von MSR stammende Brennstoffflaschen können Brennstoff verlieren, der sich entzünden und Feuer, Verbrennungen und schwere Verletzungen bis hin zum Tod verursachen kann. Kinder von Kocher und Brennstoff fernhalten. Cascade Designs, Inc. empfiehlt einen Mindestabstand von drei Metern. Lassen Sie einen entzündeten oder heißen Kocher niemals unbeaufsichtigt. Durch einen unbeaufsichtigten Kocher kann ein Feuer ausbrechen. Darüber hinaus besteht Verbrennungs-, Verletzungs- sowie Lebensgefahr für Kinder, Tiere und unachtsame Personen. Seien Sie besonders vorsichtig, wenn Sie den Kocher bei Minustemperaturen verwenden. Bei Minustemperaturen kann eine Verhärtung der O-Ringe zum Austreten von Brennstoff führen. Prüfen Sie den Kocher stets vor und nach dem Druckaufbau in der Brennstoffflasche, dem Vorheizen und dem Anzünden auf Brennstoffleckagen. Die Verwendung eines undichten Kochers kann Feuer, Verbrennungen sowie schwere und sogar tödliche Verletzungen zur Folge haben.

1. KOCHER AUFSTELLEN 1. Klappen Sie die drei Topfhalter/Standbeine aus. Lassen Sie die Topfhalter/Standbeine in die Nocken einrasten. **2. Platzieren Sie den Kocher in der Mitte des Hitzereflektors.**

⚠ GEFAHR Dieser Kocher ist nur zum Zubereiten von Nahrungsmitteln und Kochen von Wasser im Freien (d. h. nicht in geschlossenen Räumen jeglicher Art, auch nicht im Zelt) vorgesehen. Verwenden Sie ihn niemals zu einem anderen Zweck. Die Verwendung des Kochers in einem geschlossenen Raum oder zu einem anderen Zweck als der Erhitzung von Wasser oder Mahlzeiten kann Feuer, Verbrennungen oder schwere Verletzungen bis hin zum Tod zur Folge haben.

Halten Sie einen Mindestabstand von 1,2 Metern zwischen brennbarem Material und dem brennenden Kocher bzw. einem Kocher ein, der gerade angezündet wird. Halten Sie einen Mindestabstand von 7,6 Metern zwischen entflammbaren Flüssigkeiten oder Dämpfen und dem brennenden Kocher bzw. einem Kocher ein, der gerade angezündet wird. Dieser Kocher kann brennbare Materialien sowie entflammbare Flüssigkeiten und Dämpfe entzünden, was zu Feuer, Verbrennungen und schweren Verletzungen bis hin zum Tod führen kann. Dieser Kocher ist nur zum Zubereiten von Nahrungsmitteln und Kochen von Wasser im Freien (d. h. nicht in geschlossenen Räumen jeglicher Art, auch nicht im Zelt) vorgesehen. Verwenden Sie ihn niemals zu einem anderen Zweck. Die Verwendung des Kochers in einem geschlossenen Raum oder zu einem anderen Zweck als der Erhitzung von Wasser oder Mahlzeiten kann Feuer, Verbrennungen oder schwere Verletzungen bis hin zum Tod zur Folge haben.

2. ANSCHLIESSEN DES KOCHERS UND DER PUMPE 1. Schmieren Sie das Messingende der Brennstoffleitung mit Speichel oder Öl ein. 2. Stecken Sie das Messingende der Brennstoffleitung vollständig in die Pumpe. Legen Sie die Brennstoffflasche auf die Seite, so dass das Regelventil nach oben zeigt. **3. Befestigen Sie den Haltebügel an der Brennstoffpumpennut.** Achten Sie darauf, dass die Brennstoffleitung gerade verläuft. Die Brennstoffflasche muss so weit wie möglich vom Kocher entfernt sein.

⚠ GEFAHR Kontrollieren Sie vor jeder Verwendung, dass sich kein Brennstoff auf der Brennstoffflasche, Pumpe, Brennstoffleitung oder dem Brenner bzw. unter dem Brenner oder in der näheren Umgebung befindet. Zünden Sie den Kocher nicht an, wenn Sie Brennstoff sehen oder riechen. (Siehe Fehlerbehebung.) Die Verwendung des Kochers bei ausgelaufenem bzw. auslaufendem Brennstoff kann zur Entzündung des Brennstoffs führen, was Feuer, Verbrennungen, schwere Verletzungen oder sogar Tod verursachen kann. Lösen Sie niemals die Brennstoffleitung, Pumpe oder Brennstoffflasche, wenn der Kocher in Betrieb bzw. erwärmt ist oder sich in der Nähe einer offenen Flamme befindet. Lösen Sie niemals die Brennstoffleitung, Pumpe oder Brennstoffflasche bei geöffnetem Regelventil (d. h. Brennstoff fließt durch). Das Lösen der Brennstoffleitung, der Pumpe oder der Brennstoffflasche, während der Kocher brennt, erwärmt ist oder sich in der Nähe einer offenen Flamme befindet bzw. bei geöffnetem Regelventil (d. h. Brennstoff fließt durch) kann das Auslaufen oder Verschütten von Brennstoff verursachen. Auslaufender oder verschütteter Brennstoff kann sich entzünden und Feuer, Verbrennungen und schwere Verletzungen bis hin zum Tod verursachen.

3. KOCHER VORHEIZEN 1. Lassen Sie einen halben Löffel Brennstoff durch die Düse fließen. Öffnen Sie dazu das Regelventil der Pumpe um 1,5 Umdrehungen. Schließen Sie das Regelventil der Pumpe. Sehen Sie nach, ob sich Brennstoff im Brennertopf befindet. **2. Zünden Sie den Brennstoff im Brennertopf an.** Eine kurzzeitige, fußballgroße Flamme ist normal.

⚠ GEFAHR Halten Sie Kopf und Körper beim Vorheizen, Anzünden oder Kochen nicht über den Kocher. Aufgrund der offenen Flamme des Kochers besteht Feuer-, Verbrennungs-, Verletzungs- und sogar Lebensgefahr, wenn Sie Ihren Kopf oder Körper über den Kocher halten. Verwenden Sie beim Vorheizen niemals zu viel Brennstoff. Die Verwendung von zu viel Brennstoff beim Vorheizen kann Leckagen oder Brennstoffverschüttungen verursachen, die Feuer, Verbrennungen und schwere Verletzungen bis hin zum Tod verursachen können.

4. KOCHER ANZÜNDEN 1. Warten Sie, bis sich die Vorheizflamme wieder verkleinert hat (ca. zwei Minuten). Wenn die Flamme ausgeht, warten Sie vor dem erneuten Anzünden fünf Minuten, damit der Kocher abkühlen kann. **2. Öffnen Sie das Regelventil der Pumpe mit einer halben Drehung und warten Sie, bis sich eine gleichmäßige blaue Flamme bildet. 3. Öffnen Sie langsam das Regelventil der Pumpe.**

⚠ GEFAHR Zünden Sie niemals einen warmen Kocher erneut an. Löschen Sie stets die Flamme des Kochers und lassen Sie ihn mindestens fünf Minuten abkühlen, bevor Sie ihn erneut anzünden. Beim erneuten Anzünden eines noch warmen Kochers kann eine Stichflamme entstehen, die Feuer, Verbrennungen und schwere Verletzungen bis hin zum Tod verursachen kann. Bewegen Sie niemals einen brennenden oder heißen Kocher. Löschen Sie stets die Flamme des Kochers und lassen Sie ihn mindestens fünf Minuten abkühlen, bevor Sie ihn bewegen. Das Bewegen eines brennenden oder heißen Kochers kann Feuer, Verbrennungen und schwere Verletzungen bis hin zum Tod verursachen.

5. VERWENDUNG DES KOCHERS ZUM KOCHEN 1. Stellen Sie den Windschutz auf. Falten Sie die Enden des Windschutzes zusammen. Bei einem Abstand von ca. 2,5 cm zwischen Windschutz und Topf erzielen Sie eine optimale Leistung. Sorgen Sie für eine ungehinderte Verbrennung bzw. eine gute Belüftung. Verwenden Sie den Windschutz bei jedem Wetter, um immer eine optimale Brennleistung zu erzielen. **2. Geben Sie geeignete Nahrungsmittel oder Flüssigkeit in das Kochgeschirr. 3. Stellen Sie das Kochgeschirr in die Mitte des Kochers. 4. Erhalten Sie den Druck in der Brennstoffflasche aufrecht.** Mit ca. zehn Pumphüben alle zehn Minuten erhalten Sie den Druck aufrecht. Halten Sie die Brennstoffflasche beim Pumpen gut fest.

⚠ GEFAHR Bewahren Sie die Brennstoffflasche in sicherer Entfernung zum Brenner und anderen Wärmequellen auf. Positionieren Sie die angeschlossene Brennstoffflasche möglichst weit vom Brenner entfernt. Wird die Flasche in der Nähe des Brenners oder einer anderen Wärmequelle verwendet, kann dies die Explosion der Brennstoffflasche, Feuer, Verbrennungen und Verletzungen bis hin zum Tod zur Folge haben. Platzieren Sie den Windschutz niemals um die Brennstoffflasche. Verwenden Sie nur Kochgeschirr mit einem Durchmesser von höchstens 25 cm. Stellen Sie niemals mehrere Kocher gemeinsam auf und betreiben Sie niemals mehrere Kocher gleichzeitig. Stellen Sie niemals leere oder trockene Töpfe auf den brennenden Kocher. Verwenden Sie nur von MSR® hergestellte Reflektoren oder Flammenverteiler. Wird einer der hier genannten Punkte bei der Verwendung des Kochers nicht berücksichtigt, kann dies die Explosion der Brennstoffflasche, Feuer, Verbrennungen und schwere Verletzungen bis hin zum Tod verursachen. Verwenden Sie nur korrekt dimensioniertes Kochgeschirr und kein Kochgeschirr, das für den Kocher (besonders für die Topfhalter) nicht geeignet ist (wie Kochgeschirr mit konvexem oder konkavem Boden, bestimmtes emailliertes Kochgeschirr usw.). Die Verwendung von nicht korrekt dimensioniertem oder ungeeignetem Kochgeschirr kann die Instabilität des Kochgeschirrs und/oder des Kochers zur Folge haben. Heißes Kochgeschirr oder dessen Inhalt kann bei Verschütten zu Feuer, Verbrennungen sowie zu schweren und sogar tödlichen Verletzungen führen. Cascade Designs, Inc. gewährt lediglich eine Garantie für die Verwendung von korrekt dimensioniertem Kochgeschirr der Marke MSR®. Die Verwendung von Kochgeschirr einer anderen Marke erfolgt auf eigene Gefahr.

6. AUSSCHALTEN DES KOCHERS 1. Schließen Sie das Regelventil der Pumpe. Der restliche Brennstoff brennt mit kleiner Flamme weiter. **2. Warten Sie nach dem Erlöschen der Flamme fünf Minuten, bis der Kocher abgekühlt ist. 3. Lockern Sie den Haltebügel, und ziehen Sie die Brennstoffleitung aus der Pumpe. 4. Lassen Sie den Druck aus der Flasche entweichen, und verpacken Sie den Kocher.** Halten Sie die Brennstoffflasche aufrecht und in sicherer Entfernung von Ihrem Gesicht und allen Wärme- und Zündquellen. Drehen Sie die Pumpe langsam auf, um den Druck aus der Brennstoffflasche entweichen zu lassen. *HINWEIS: Wenn kein Druck mehr auf der Brennstoffflasche ist, kann die Pumpe beim Transport in der Flasche verbleiben. Die Pumpe kann auch ausgebaut und durch den Brennstoffflaschendeckel ersetzt werden.*

⚠ GEFAHR Bewahren Sie die Brennstoffflasche stets mit fest verschlossenem Deckel an einem Ort auf, zu dem Kinder keinen Zugang haben. Die Lagerung der Brennstoffflasche mit nicht fest verschlossenem Deckel (bzw. wo Kinder darauf Zugriff haben), kann dazu führen, dass Kinder an die Brennstoffflasche und deren Inhalt gelangen. Der Kontakt mit dem Flascheninhalt, ob durch Berührung oder Schlucken, kann Vergiftungen und schwere Verletzungen bis hin zum Tod verursachen. Bewahren Sie Brennstoff stets an einem gut belüfteten Ort entfernt von allen möglichen Wärme- oder Zündquellen wie z. B. Heizkessel, Herd, Zündflamme oder Heizung auf. Die Aufbewahrung von Brennstoff in der Nähe jeglicher Wärme- oder Zündquellen kann Explosionen und somit Feuer, Verbrennungen und schwere Verletzungen bis hin zum Tod verursachen.

FEHLERBEHEBUNG

Auslaufender Brennstoff	Ursache	Lösung
An der Verbindung zwischen Pumpe und Brennstoffflasche	Beschädigte oder fehlende Pumpendichtung	Pumpendichtung ersetzen
An der Verbindung zwischen Pumpe und Brennstoffleitung	Beschädigter oder fehlender O-Ring der Brennstoffleitung	O-Ring der Brennstoffleitung ersetzen
Am Schaft des Regelventils	Beschädigter oder fehlender O-Ring des Regelventils	O-Ring des Regelventils ersetzen
In der Kammer des Pumpenkolbens	Verstopftes Rückschlagventil	Hohlraum des Rückschlagventils reinigen
Schlechte Brennleistung	**Ursache**	**Lösung**
Pumpe setzt Brennstoffflasche nicht unter Druck	Lockere oder nicht korrekt sitzende Pumpe	Pumpe fest auf die Brennstoffflasche schrauben
	Beschädigtes Pumpenlager	Pumpenlager ersetzen
Pumpenkolben lässt sich schwer stoßen.	Trockenes Pumpenlager	Pumpenlager schmieren
Unregelmäßige gelbe Flamme	Ungenügendes Vorheizen	**Schritt 3** wiederholen
Schwache Flamme	Zu wenig Druck in der Brennstoffflasche	Pumpenkolben stoßen
Lange Kochzeiten	Verstopfte Düse oder Brennstoffleitung	Düse und Brennstoffleitung reinigen
Schwache Flamme in höheren Lagen	Ungenügende Luftzufuhr	Windschutz leicht öffnen

Hinweise zur beschränkten Garantie auf msrgear.com/warranty
Lösungen zur Fehlerbehebung siehe: msrgear.com/whisperlite

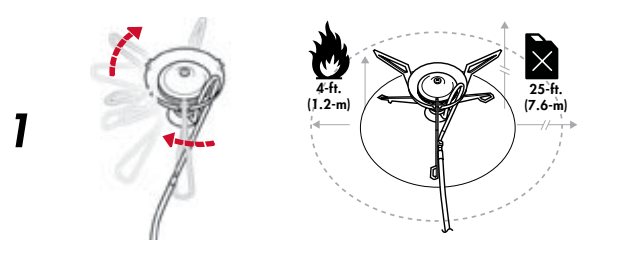

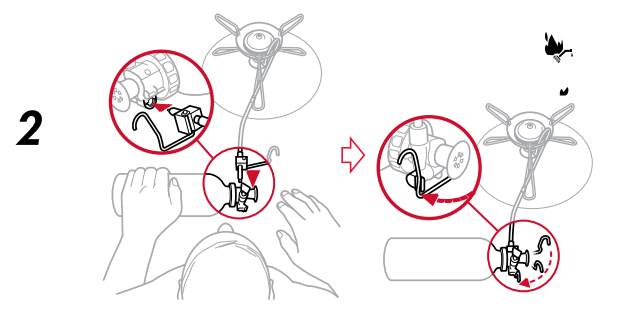

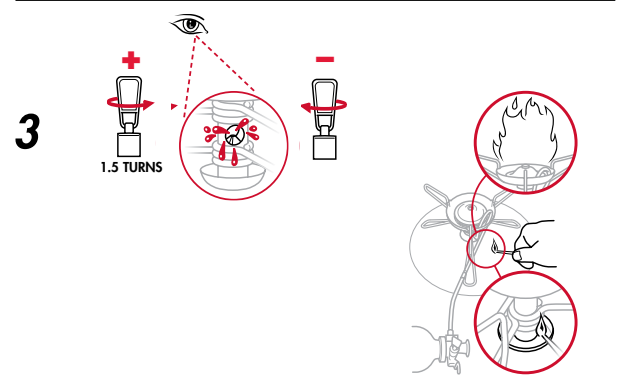

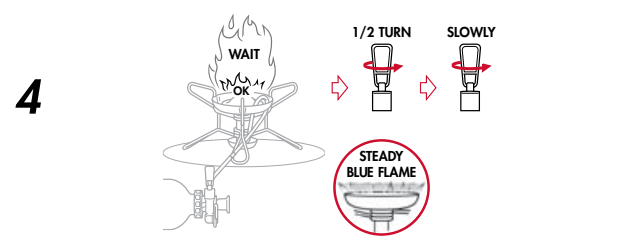

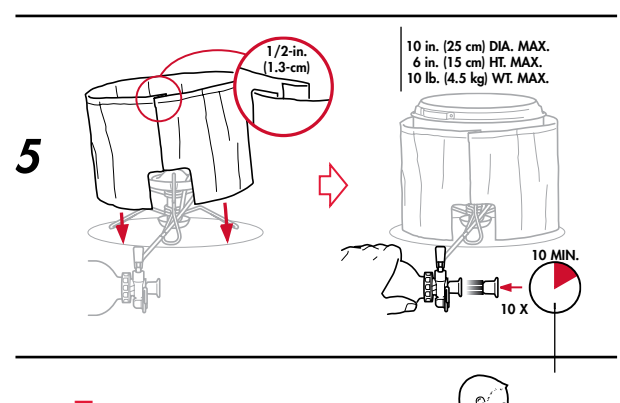

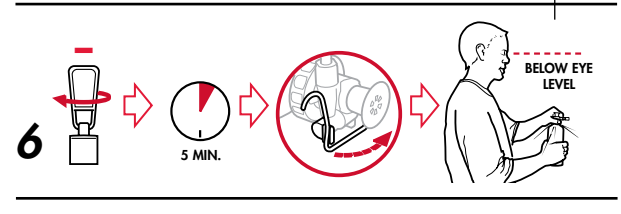

FOR OUTDOOR USE ONLY

MSR®
MOUNTAIN SAFETY RESEARCH®

©2018 Cascade Designs, Inc.
4000 First Avenue South,
Seattle, WA 98134 USA
Cascade Designs, Inc., USA - 1-800-531-9531 or 206-505-9500
Cascade Designs, Ltd., Ireland - (+353) 21-4621400
www.msrgear.com | info@cascadedesigns.com